SHARP

[illegible]

[illegible]

[illegible] LL-T17A2

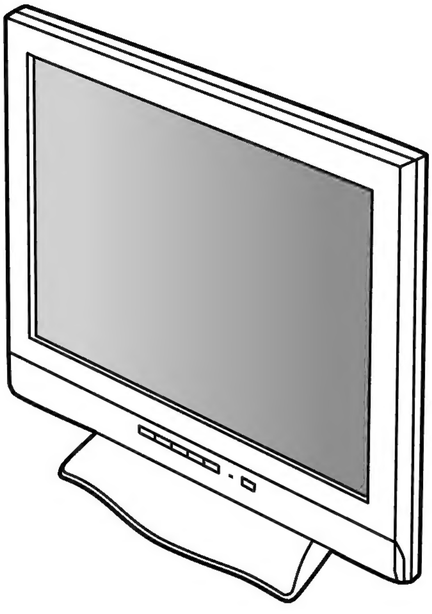

[illegible]

[illegible]

[illegible] [illegible] 3
[illegible] 5
[illegible] 6
[illegible] [illegible] 8
[illegible] 8
[illegible] 8
[illegible] 8
[illegible] 9
[illegible]ICC[illegible](Windows) ... 9
[illegible]ColorSync[illegible](MacOS) 12
[illegible] [illegible] 13
[illegible] 13
[illegible] 13
[illegible] 14
[illegible] 15
[illegible] [illegible] 18
[illegible] 18
[illegible] 18
[illegible] 19
[illegible] 19
[illegible] 20
[illegible] 21
[illegible]VESA[illegible] ... 23

[illegible]

※ TFT[illegible]

※[illegible]

※[illegible]

※[illegible]

※[illegible]

[illegible]VCCI[illegible] B [illegible]

[illegible]

[illegible]

※[illegible]

※[illegible]

[illegible]

[illegible]

※[illegible] Microsoft Windows XP Home Edition [illegible] Microsoft Windows XP Professional [illegible] WindowsXP [illegible] Microsoft Windows Millennium Edition [illegible] WindowsMe [illegible] Microsoft Windows 2000 [illegible] Windows2000 [illegible] Microsoft Windows 98 [illegible] Windows98 [illegible] Microsoft Windows 95 [illegible] Windows95 [illegible] Microsoft Windows Version3.1 [illegible] Windows3.1 [illegible] Windows [illegible]

※ Microsoft[illegible] Windows [illegible]

※ Macintosh [illegible]

※[illegible]

[illegible]

※[illegible]

※[illegible]

※[illegible]

※[illegible]

[illegible]

AC[illegible]

AC[illegible]

- [illegible]
- [illegible]
- AC[illegible]

[illegible]AC100V(50/60Hz)[illegible]

[illegible]

□□□□□□

□□□□□□□□□□□□□□□□□□□□□□□□
□□□□□□□□□□□□□□□□□□□□□□□□□□□□□□□□□□

□□□□□□□1□□

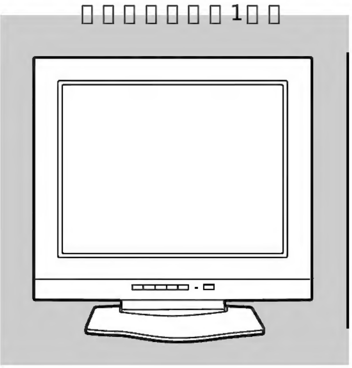

AC□□□□□□1□□

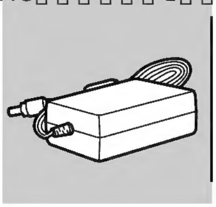

□□□□□□1□□

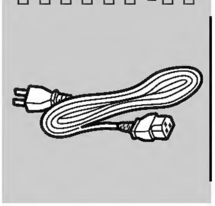

RGB□□□□□□□1□□

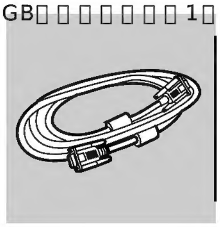

□□□□□□□□□□□□□1□□

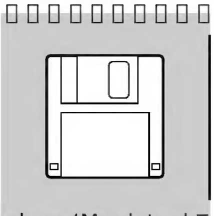

Windows/Macintosh□

□□□□□□□□□□1□□

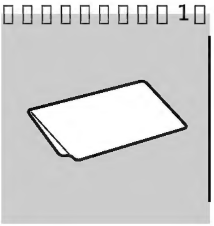

□□□□□□1□□

(□□)

□□□□□□□□□
□□□□□□□(□□)□□□□□1□□

□□□□1□□

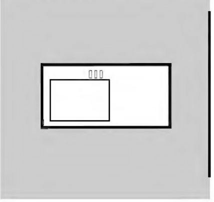

※□□□□□□□□□□□□□□□□□□□□□□□□□
※□□□□□□□□□□□□□□□□□□□□□□□□□□□(□)□□□□□□□□□□□□□□□□□□□□□□□□□□□□□

□□□□□□□□□□

□□

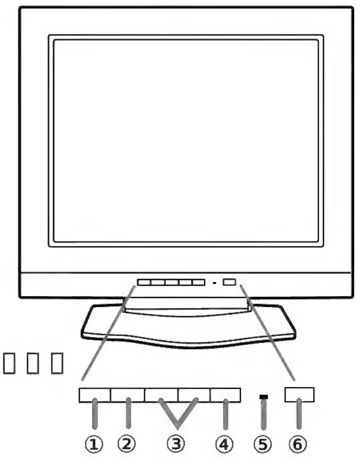

□□

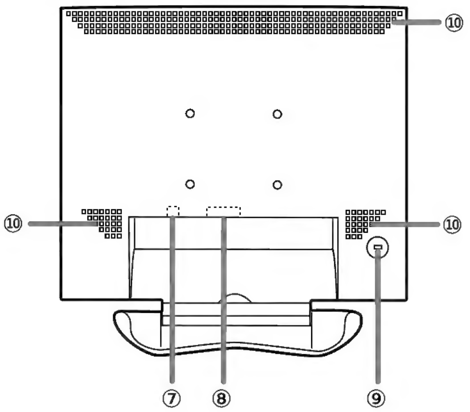

① MENU□□□ ………………□□□□□□□□□□□□□□□□□□□□□□□

② SELECT□□□ ……………□□□□□□□□□□□□□□□□□□□□□□□□□□□□□□

③ ◀▶□□□ ……………………□□□□□□□□□□□□□□□□□□□□□□□□□□□□□□□□□□□□□□
□□□□□□□□□□□□□□□□□□□□□□□□□□□□□□□□□□□□

④ AUTO□□□ ………………□□□□□□□□□□□□□CLOCK(□□□□)□PHASE(□□)□H-POS(□□□
□)□V-POS(□□□□)□□□□□□□□□□□□□□□□□

⑤□□□□□ ……………………□□□□□□□□□□□□□□□□□□□□□□□□□□□□□□

⑥□□□□□ ……………………□□□□□□□□□□□□□/□□□□□□□(□□□□□□□□□□□□□□□□□□
□□□□□□□□□□□□□□□□)

⑦□□□□ …………………………□□□ AC□□□□□□□□□□□□

⑧□□□□ RGB□□□□ ….□□□ RGB□□□□□□□□□□□□□□□□□□□□□□ RGB□□□□□□□
□□□□

⑨□□□□□□□ ………………□□□□□□□□□□□□□□□□□□□□□□□□□□□□□□□□□□□□□
□□□□

※□□□
□□□□□□□□□□□□□□□□□□□□□□□□

□□□□□□□□□□□□

〒 104-0032 □□□□□□□□□1-5-2 □□□□□□

Tel□03-3537-1070 Fax□03-3537-1071 URL□http://www.poladigital.co.jp

⑩□□□ ……………………………□□□□□□□□□□□□□□□□□□□
※□□□□□□□□□□□□□□□□□□□□□□□□□□□□□□□□□□□

■[illegible]

! [illegible]

※[illegible]

※[illegible]

[illegible]

[illegible]

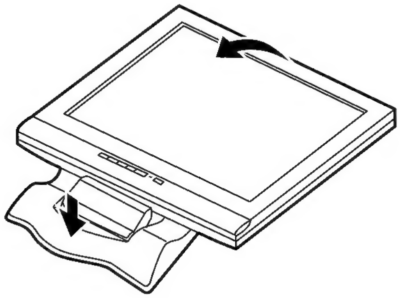

[illegible] ([illegible])

1. AC [illegible] RGB [illegible]
   [illegible]
2. [illegible]
3. [illegible]

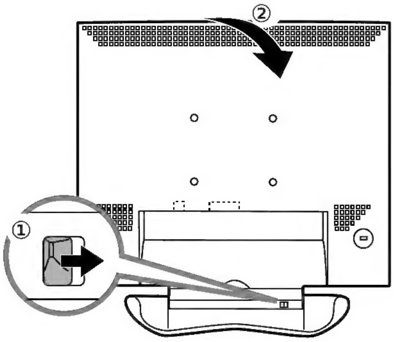

[illegible]

[illegible]

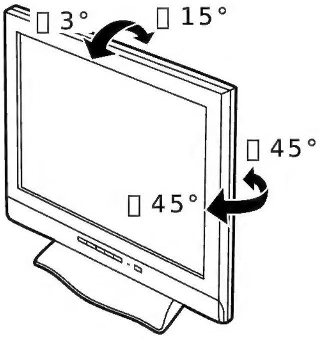

> ⚠ [illegible]

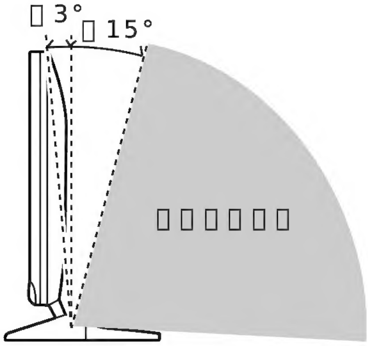

□□□□□□□□

! □□□

※□□□□□□□□□□□□□□□□□□□□□□□
□□□□□□□□□□□□

※□□□□□□□□□□□□□□□□□□□□□□□
□□□□□□□□□□□□□□□□□□□□□□□
□□□□□

※□□□□□□□□□□□□□□□□□□□□□□□
□□□□□□□□□□□□□□□

□□□□□□□□□

□□□ RGB□□□□□□□□□□□□□□□□□□
□□□□□□

□□□□RGB□□(□□D-sub15□□ 3□)
□□□□□□□□□□□□□□□□□□
□□□□□□□□□□□□□□□□□

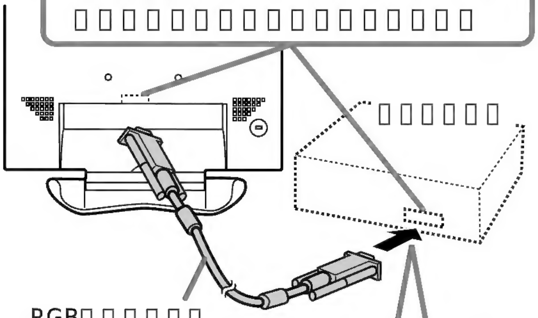

D-sub15□□ 2□□Apple Power Macintosh
□□□□□□□□□RGB□□□□□□□□□□
□□Macintosh□□□□□□□□(□□□)□□
□□□□□□

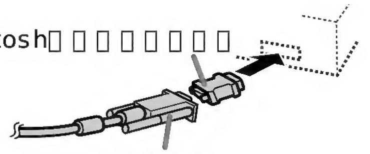

□□□□□□□□□□□□□□
□□□□□□□□□□□□

□□□□□

1.□□□ AC□□□□□□□□□□□□□□□□

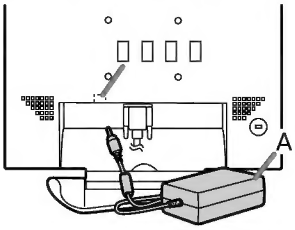

2.□□□□□□□□□ AC□□□□□□□□□□□□
□□□□□ AC100V□□□□□□□□□□□□

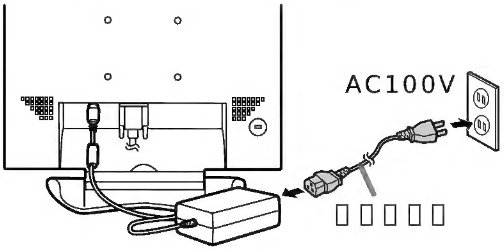

□□□□□□□

1.□□□□□□□□□□□□□□

2.□□□□□□□□□□□□□□
□□□□□□□□□□□□□□□□□□□□□□□

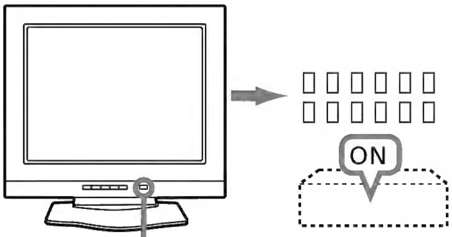

? Memo

※□□□□□□□□□□□□□□□□□□□□□□□
□□□□□□□□□□□□□□□□□(14□□□)
□□□□□□□□□

※□□□□□□□□□□□□□□□□□□□□□□□
□□□□□□□□□□□□□□□□□□□□□□□
□□□□□□□□□□□□□□□□□

□□□□□□□

1.□□□□□□□□□□□□□□□□
2.□□□□□□□□□□□□□□□□□
□□□□□□□□□□□□□□□

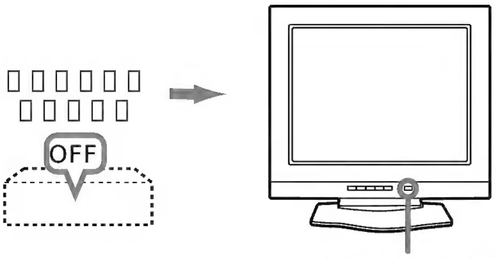

? Memo

※□□□□□□□□□□□□□□□□□□□□□□□
□□□□□□□□□□

□□□□□□□□□□□□□ICC □□□□□□□□□□□□(Windows)

□□□OS□□□

ICC□□□□□□□□…

ICC(International Color Consortium)□□□□□□□□□□□□□□□□□□□□□□□□□□□□□□ICC□□

※ ICC□□□□□□□□Windows98/2000/Me/XP□□□□□□□□□

※ Windows98/2000/Me/XP□□□□□□□□□□□□□□□□□□ICC□□□□□□□□□□□□□□□□□ICC□□□□□□□□□□□□□□□□□□□□□11□□□□□ICC□□□□□□□□□□□□□□□□□□□□

※ ICC□□□□□□□□□□□□□□□□WHITE BALANCE□□ □STD□□□□□□□□□□□□

■□□□□□□□□□□□□

Windows95□□□

Windows95□□□□□□□□□□□□□□□□□□

□□□□□□□□□□□□□□□A□□□□□□□□□□□□□□□

1.□□□□□□□ A□□□□□□□□□□□□□□□□□□□□□□□□□□□□
2.□□□□□□□□□□□□□□□□□□□□□□□□□□□□□□□□□
3.□□□□□□□□□□□□□□□□
4.□□
5.□□□□□□□□□□□□□□□□□□□□□□□□□□A:¥□□□□□□□□□□□□□OK□□□□□□□□□□
6.□□□□□□□□□□□□□□□□□□□□□□□□□□□□□□□□□□□□OK□□□□□□□□□□
7.□□□□□□□□□□□□□□□□□□□□□□□□□□□□□□
8.□OK□□□□□□□□□□□□□□□□□□□□□
9.A□□□□□□□□□□□□□□□□□□□□□□□□

Windows98□□□

Windows98□□□□□□□□□□□□□□□□□□□□ICC□□□□□□□□□□□□□□□□□□□□□□□□□□□□□□□□□□A□□□□□□□□□□□□□

□□□□□□□□□□□□□□□□□□□□□□□□□□□□

1.□□□□□□□ A□□□□□□□□□□□□□□□□□□□□□□□□□□□
2.□□□□□□□□□□□
3.□□
4.□□□□□□□□□□□□□□□□□□□□□□□□□□□□□□□□□□□□□□A:¥□□□□□□□□□□□□□OK□□□□□□□□□
5.□□□
□□□□□□□□□□□□□□□□□□□□□□□□□□□□□2.□□□□□□□□□□□
6.A□□□□□□□□□□□□□□□□□□□□□□□□

[illegible]

1. [illegible] A [illegible]
2. [illegible]
3. [illegible]
4. [illegible]
5. [illegible]
6. [illegible]
7. [illegible]
8. [illegible] A:¥ [illegible] OK [illegible]
9. [illegible]
10. [illegible]
11. OK [illegible]
12. A [illegible]

Windows2000 [illegible]

Windows2000 [illegible] ICC [illegible] A [illegible]

1. [illegible] A [illegible]
2. [illegible]
3. [illegible]
4. [illegible]
5. [illegible]
6. [illegible]
7. [illegible]
8. [illegible] A:¥ [illegible] OK [illegible]
9. [illegible]
10. [illegible]
11. [illegible]
12. OK [illegible]
13. A [illegible]

WindowsMe [illegible]

WindowsMe [illegible] ICC [illegible] A [illegible]

[illegible]

1. [illegible] A [illegible]
2. [illegible]
3. [illegible]
4. [illegible] A:¥ [illegible] OK [illegible]
5. [illegible]
   [illegible] 2. [illegible]
6. A [illegible]

[illegible]

1. [illegible] A [illegible]
2. [illegible]
3. [illegible]
4. [illegible]
5. [illegible]
6. [illegible]

7. [illegible]
8. [illegible]「A:¥」[illegible]「OK」[illegible]
9. [illegible]
10. [illegible]
11. 「OK」[illegible]
12. A [illegible]

WindowsXP [illegible]

WindowsXP [illegible] ICC [illegible]「A [illegible]」[illegible]

1. [illegible] A [illegible]
2. [illegible]
3. [illegible]
4. [illegible]
5. [illegible]
6. [illegible]
7. [illegible]
8. [illegible]
9. [illegible]「A:¥」[illegible]「OK」[illegible]
10. [illegible]
   「Windows [illegible] ...」[illegible]
11. [illegible]
12. [illegible]
13. 「OK」[illegible]
14. A [illegible]

■ ICC [illegible]

[illegible] ICC [illegible] ([illegible])

[illegible]「A [illegible]」[illegible]

1. [illegible] A [illegible]
2. [illegible]
3. [illegible]
4. [illegible]
5. [illegible]
6. [illegible]「3.5 [illegible] FD(A:)」[illegible]
7. [illegible]
8. [illegible]
9. 「OK」[illegible]
10. A [illegible]

? Memo

※ ICC [illegible]「WHITE BALANCE」[illegible]「STD」[illegible]

□□□□ColorSync□□□□□□ □□□□(MacOS)

ColorSync□□□□□□□□…
ColorSync□□□□□□□□□□□□□□□□□□ □□□□□□□□□□□□□□□□□□□□□□□□ □□□□□□□□□□□□□□□ColorSync□□ □□□□□□□□□□□□□□□□□□□□□□□□ □□□□

※□□□ ColorSync□□□□□□□□MacOS8.5□ □□□□□□□□□□

※ ColorSync□□□□□□□□□□□□□□□ □WHITE BALANCE□□ □STD□□□□□□□□□ □□

■ ColorSync□□□□□□□□□

※□□□□□□□□□□□□□□□□□□□□□□□ □□□□□□PC Exchange□□□□□File Exchange□ □□□□□□□□□□□□□□□□□□□□

※□□□□□□□□□□□ OS□□□□□□□□□□ □□□□□□□□□□□□□□□□□□□□□□□ □□□□□□□□□□□□□□□□

1. □□□□□□□□□□□□□□□□□□□□□□□ □□□□□□□□□□□□□□□□□□□□
2. □□□□□□□□□□□□□ Mac□□□□□□□ □□□□□□□□□□□□□□□□□□□□□ ColorSync□□□□□□□□□□□□□□□□□
3. □□□□□□□□□□ ColorSync□□□□□□□ □□□□□□□□□

[illegible]

[illegible]

[illegible]([illegible])

[illegible]

[illegible](14[illegible])

CLOCK([illegible])[illegible]PHASE([illegible])[illegible]H-POS([illegible])[illegible]V-POS([illegible])[illegible]

[illegible](15[illegible])

[illegible]

? Memo

※[illegible]

■[illegible]

[illegible]

1.[illegible]

2. MENU[illegible]SELECT[illegible]([illegible])[illegible]

[illegible]ALL RESET[illegible]

? Memo

※[illegible]ALL RESET[illegible]

※[illegible]

■[illegible]

[illegible]([illegible])[illegible]

1.[illegible]

2. MENU[illegible]([illegible])[illegible]

[illegible]ADJUSTMENT LOCKED[illegible]

? Memo

※[illegible]

[illegible]

1.[illegible]

2. MENU[illegible]([illegible])[illegible]

[illegible]ADJUSTMENT UNLOCKED[illegible]

[illegible]

1. [illegible]◀[illegible]▶[illegible]

[BRIGHT 31 |||||||||||||||||]

2. ◀[illegible]([illegible])[illegible]▶[illegible]([illegible])[illegible]

3. MENU[illegible]

[illegible]

? Memo

※[illegible]

□□□□□□□

CLOCK(□□□□)□PHASE(□□)□H-POS(□□□□)□V-POS(□□□□)□□□□□□□□□□□□

? Memo

※□□

■□□□□□□□□□□□□□□□□

□□□
Windows□□

□□□□□□□□(Windows□)□□□□□□□□
Windows95/98/Me/2000□□□□□□□□□□□□□□□□□□□□A□□□□□□□□□□□□□□□
※□□□□□□□□□□□□□□□□□□□□□□□□A□□□□□□□□□□□□□□A□□□□□□□A:□□□□□□□□□□□□□□□□□□□□□□□□□□

1. □□□□□□□□□□□□□□□□□□□□□□□□A□□□□□□□□□□□
2. □□□□□□□□□□□□3.5□□□FD(A:)□□□□□Windows3.1□□□□□□□□□□□□□□□□□□□□□□□A□□□□□□□□□□□□□
3. □Adj_uty.exe□□

□□□□□□□□□

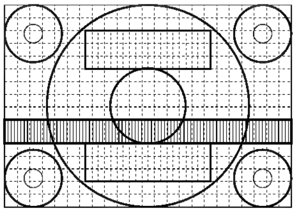

□□□□□□□□□□□□□□□□□□□□□[ESC]□□□□□□□□□□□□□□□□□□□□□□□□□□□□□□□□

? Memo

※□□□□□□□□□□□□□□□□□□□□□□□□□□6□5□□

■□□□□□□□□

AUTO□□□□□□□□□□□□MENU□□□□□□□□□□□□□□□□

AUTO□□□

1. □□□□□□□□□□□□□□□□□□□□AUTO□□□□□□□□
2. □□□□□AUTO□□□□□□□
□□□□□□□□□□ADJUSTING□□□□□□□□□□□□□ADJUSTING□□□□□□□□□□□
□□□□□□□□□□□□□□□□

MENU□□□

1. MENU□□□□□□□
□ADJUSTMENT□□□□□□□□□□□□□□□□

```
 ADJUSTMENT
[  MANUAL                 AUTO      ]
  CLOCK       128   |■■■■■■■-------|
  PHASE        30   |■■■■■■■■■■■■■-|
  H-POS       126   |■■■■■■--------|
  V-POS         5   |■■------------|
 1280x1024
 V:75Hz        H:80kHz
```

2. ▶□□□□□□□□□AUTO□□□□□□□
□□□□□□□□□□ADJUSTING□□□□□□□□□□□□□ADJUSTMENT□□□□□□□□□□□□□□
□□□□□□□□□□□□□□□□
3. MENU□□□□4□□□□□□□□□□□□□□□□

? Memo

※□□□□□□□□□□□□□□□□□□□□□□□
※□□□□□□□□□□□□□□□□□□□□□□□□□□□□□□□□□□□□□(15□□□)
- □□□□□□□□□□□□□□□
- □OUT OF ADJUST□□□□□□□□□□(□□□)

□□□□□□□

□□□□□□□□□□□□□□□□□□□□□□□□□□□□□□□□□□□

1. □□□□□□□□□□□□□□□□□□□□□□□□□□□□Windows □□□(14□□□)
2. MENU □□□□□□□□
   □ADJUSTMENT□□□□□□□□□□□□□□□□□□□□

```
ADJUSTMENT
[   MANUAL               AUTO        ]
  CLOCK        128   |■■■■■■■■-------|
  PHASE         30   |■■■■■■■■■■■■■-|
  H-POS        126   |■■■■■■--------|
  V-POS          5   |■■-------------|
1280x1024
V:75Hz         H:80kHz
```

□□□□□□□□□□□□□□□□□□□□
MENU □□□□□□□□□□□□□□□□□□□□□□□□□□□□□□□□(ADJUSTMENT → GAIN CONTROL → WHITE BALANCE → MODE SELECT →□□□□□□□)

? Memo

※□□□□□□□□□□□□□□□□□□□□□□□□□□□□□□□□□

※□□□□□□□□□□□□□□□□(Windows□)□□□□□□□□□□□□□□□□□□□□□□□□□

ADJUSTMENT□□□□

```
ADJUSTMENT
[   MANUAL               AUTO        ]
  CLOCK        128   |■■■■■■■■-------|
  PHASE         30   |■■■■■■■■■■■■■-|
  H-POS        126   |■■■■■■--------|
  V-POS          5   |■■-------------|
1280x1024
V:75Hz         H:80kHz
```

MANUAL .... □□□□□□□□□□□□□□□□□□□□□□□
AUTO .... □□□□□□□□□□□□□□□□□□□□

※▶□□□□□□□□□□□AUTO□□□□□□□□□□□□□□
※□□□□□□　　□SELECT□□□
※□□□□□□□□□□MENU□□□

CLOCK(□□□□)

□□□□□□□□□□□□□□□□□□□□□□□□□□□□□□□(◀▶□□□)

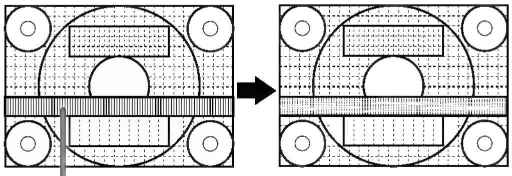

□□□□□□

PHASE(□□)

□□□□□□□□□□□□□□□□□□□□□□□□□□□□□□□(◀▶□□□)

※□PHASE□□□□□□□□□□□CLOCK□□□□□□□□□□□□□□□□□□□□□□□□

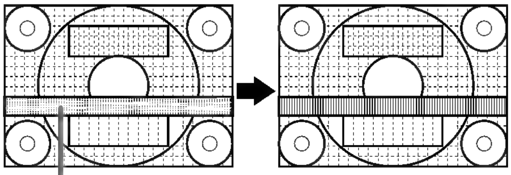

□□□□□□

H-POS(□□□□)□V-POS(□□□□)

□□□□□□□□□□□□□□□□□□□□□□□□□□(H-POS)□□□(V-POS)□□□□□□□□□□□(◀▶□□□)

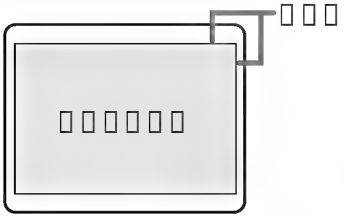

GAIN CONTROL□□□□

```
GAIN CONTROL
[   MANUAL              AUTO        ]
  BLACK LEVEL   25  |IIIIII----------|
  CONTRAST      38  |IIIIIIIII-------|

1280x1024
V:75Hz        H:80kHz
```

MANUAL .... □□□□□□□□□□□□□□□
AUTO .... □□□□□□□□□□□□□□ *□□
□BLACK LEVEL□□CONTRAST□□
□□□□□□□□□□□□□□□□
□□□□□□□□□□□□□□□

※ ▶□□□□□□□□□AUTO□□□□□□□□□□
※□□□□□ □SELECT□□□
※□□□□□□□□MENU□□□

*□□□□□□□□□□□□□
※□□5mm × 5mm□□(□□□□□OUT OF ADJUST□□□□□□□□□□□□□□□□□□)
※□□□□□□□□□□□□□□□□□□□□□□□□□□WHITE BLANCE□□□□□□USER□□□□□□□□□□USER□□□□□□□□□□□□□□□□□□□□□□□□□□

BLACK LEVEL(□□□□)

□□□□□□□□□□□□□□□□□□□□□□□□□□□□□(◀ ▶□□□)

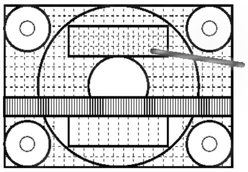

□□□□□□□

CONTRAST(□□□□□□)

□□□□□□□□□□□□□□□□□□□□□□□□□□□□□□□□(◀ ▶□□□)

WHITE BALANCE□□□□

```
WHITE BALANCE
[   COOL · STD · WARM   USER     ]
  R-CONTRAST
  G-CONTRAST
  B-CONTRAST

1280x1024
V:75Hz        H:80kHz
```

※□STD□□□STD□□□□□□□□□□
※ ◀▶□□□□□COOL□□□□STD□□□□WARM□□USER□□□□□□
※□USER□□□□□□R-CONTRAST□□□G-CONTRAST□□□B-CONTRAST□□□□□□□□□□□□□□□□□□□□
※ SELECT□□□□□R-CONTRAST□□G-CONTRAST□□B-CONTRAST□□□□□□□
※□□□□□□□□MENU□□□

COOL ..... □□□□□□□□□□□□□□□□
• .... □□□□□□□□□□□□□□□□□□
STD .... □□□□
• .... □□□□□□□□□□□□□□□□□□
WARM ... □□□□□□□□□□□□□□□□
USER
R-CONTRAST ... ◀□□□□□□□□
▶□□□□□□
G-CONTRAST ... ◀□□□□□□□
▶□□□□□□
B-CONTRAST ... ◀□□□□□□□
▶□□□□□□

MODE SELECT□□□□

```
MODE  SELECT

[ OSD H-POSITION                    ]
  OSD V-POSITION
  INPUT               VESA      MAC
  400 LINES           640       720
  SCALING           LEVEL1     LEVEL2
  LANGUAGE
1280x1024
V:75Hz         H:80kHz
```

※□□□□□□□□□□□□□□□□□□□□□
□□□□□□□□□□□□□□□□□□□□□
※□□□□□□SELECT□□□
※□□□□ □MENU□□□

OSD H-POSITION(OSD□□□□□□)

□□□□□□□□□□□□□□□□□□□□□
(◀ ▶□□□)

OSD V-POSITION(OSD□□□□□□)

□□□□□□□□□□□□□□□□□□□□□
(◀ ▶□□□)

INPUT(□□□□□)

□□□□□□□□□□□□(◀ ▶□□□)
VESA □VESA□□□
MAC □Power Macintosh□□□

400 LINES(□□□)

PC9800□□□□□US TEXT□□ 400□□□
□□□□□□□□□□□□□□□□□◀ ▶□□□□
640□640 × 400□□□□□□
(PC9800□□□□□□)
720□720 × 400□□□□□□
(US TEXT□□)
※ 400□□□□□□□□□□□□□□□□□□□
□□□□□□□□□□□□□□□□□□□□□
□□

SCALING(□□□□□□□)

□□□□□□□□□□□□□□□□□□□□□□□
□□□□ ◀ ▶□□□□
※ 1280 × 1024□□□□□□□□□□□□□□
□□□□□□□□□□□□□□□□□□□□□
□□(□□□□□□(□□□)□□□□□□□□□□
□□)
※ 1280 × 1024□□□□□□□□□□□□□□
□□□□□□□□□□

LANGUAGE

□□□□□□□□□□□□□□□□□□□□□□
1□▶□□□□□□□
□□□□□□□□□□□□□□□□
2□SELECT□□□□□□□□□□□□
3□MENU□□□□□□□ ▶□□□□□□□
□□□□□□□□□□□□□□

[illegible]

[illegible]

[illegible]

■[illegible]

[illegible]

[illegible]

■[illegible]

[illegible]

! [illegible]

※[illegible]

※[illegible]

? Memo

※[illegible]

[illegible]

[illegible]

! [illegible]

※[illegible]

[illegible]

[illegible]

[illegible]

[illegible]

※[illegible]

([illegible])

※[illegible]([illegible])[illegible]

[illegible]([illegible])

※ AC[illegible](8[illegible])

[illegible]([illegible])

※[illegible](8[illegible])

※[illegible]

※[illegible](22[illegible])

※[illegible]

[illegible]

※[illegible](13[illegible])

[illegible]

※[illegible](22[illegible])

※[illegible](14[illegible])

[illegible]

■[illegible]

[illegible]([illegible])[illegible]

[illegible]

■[illegible]

[illegible]7[illegible]

■[illegible]

[illegible]?[illegible]

[illegible]

[illegible]

[illegible]

[illegible]([illegible])

□□□□□□□□□□□□

□□□
□□
□□□□□□□□□□□□□□□□□□□□□□□□…… □□□□□□□ □
□□□□□□□□□□□□□□□□□□□□□□□□…… □□□□□□□□□□□□ □
※□□(2002□ 4□□□)

□□□□□□

□□□□□□□□□□□□□

□□□□□□※□□□□□□□□□□□9□□□□6□　※□□□□□□□□□□10□□□□5□ (□□□□□□□□)

> □□□□□□□□□□□□□□□□
>
> **0570-01-4649**
>
> □□□□□□
>
> □□□□□□□□□□□□□□□□□□□□□□□□□□□□□□□□□□□□□
> □□□□□□□□NTT□□□□□□□□□□□□□□□□□□□□□□□□□□
> (□)□□□□□PHS□□□□□□□□□□□□□□□□□□□□□

□□□□□PHS□□□□□□□□ ………………… □□□□□ 043-351-1831　□□□□□ 06-6792-5613

◎□□
□□

□□□□□□※□□□□□□□□□□□9□□□□5□30□ (□□□□□□□□□□□□□□□□□□□□□□□□□)

□□□□	□□□	□□□□	□ □ □
□□□	□□	□063-0801	□□□□□□□□□□□□□□□□□−□□
	□□	□080-0011	□□□□□□□□□□□□□□−□
	□□	□050-0074	□□□□□□□□−□
	□□	□085-0051	□□□□□□□□−□□
	□□	□070-0031	□□□□□□□□□□□□
	□□	□040-0001	□□□□□□□□□□−□□
□□□	□□	□030-0121	□□□□□□□−□−□
	□□	□036-8101	□□□□□□□−□−□
	□□	□031-0802	□□□□□□□□−□−□□
□□□	□□	□010-0941	□□□□□□□□□□□□−□□
□□□	□□	□020-0891	□□□□□□□□□□□□□□−□−□
	□□	□026-0041	□□□□□□□□□−□−□□
□□□	□□	□984-0002	□□□□□□□□□□−□−□□
□□□	□□	□990-2332	□□□□□□□−□−□□
	□□	□998-0859	□□□□□□□□−□
□□□	□□	□963-0111	□□□□□□□□□□□□□−□
	□□□	□970-8033	□□□□□□□□□□−□□
□□□	□□	□950-0993	□□□□□□□□−□−□□
□□□	□□□	□320-0833	□□□□□□□□□−□−□□
□□□	□□	□371-0855	□□□□□□□□−□−□
□□□	□□	□310-0851	□□□□□□□□□□
□□□	□□□□	□330-0038	□□□□□□□□□−□□□−□
□□□	□□	□130-0011	□□□□□□□□□−□□−□
	□□	□143-0025	□□□□□□□□□□−□−□□
	□□	□114-0013	□□□□□□□□□−□□−□□
	□□	□191-0003	□□□□□□□□−□−□
□□□	□□	□261-8520	□□□□□□□□□−□−□
	□□	□270-2231	□□□□□□□□□−□
	□□□	□289-2132	□□□□□□□□□□□□−□
	□□□	□292-0801	□□□□□□□−□−□□
□□□□	□□	□235-0036	□□□□□□□□□−□−□□
	□□	□254-0013	□□□□□□□□□
	□□□	□229-1122	□□□□□□□−□−□□
□□□	□□	□400-0049	□□□□□□−□−□□
□□□	□□	□422-8006	□□□□□□−□−□□
	□□	□410-0062	□□□□□□□□−□
	□□	□430-0803	□□□□□□□□□□−□
□□□	□□	□399-0002	□□□□□□−□□
	□□	□388-8014	□□□□□□□□□□□□□□□−□
□□□	□□□	□454-8721	□□□□□□□□□□−□−□
	□□	□444-0065	□□□□□□□−□□
	□□	□440-0086	□□□□□□□□□□−□

□□□□	□□□	□□□□	□ □ □
□□□	□□	□500-8358	□□□□□□□−□□−□
□□□	□□	□514-0102	□□□□□□□□□□□□
□□□	□□	□930-0906	□□□□□□□□−□
□□□	□□	□921-8801	□□□□□□□□□□□□−□□□
□□□	□□	□918-8206	□□□□□□□□□□□
□□□	□□	□520-2151	□□□□□□□□−□□
□□□	□□	□601-8102	□□□□□□□□□□□□□
	□□□	□620-0054	□□□□□□□□−□□
□□□	□□□	□556-0003	□□□□□□□□□□□−□−□
	□□	□547-8510	□□□□□□□□□□−□−□□
	□□□	□597-0062	□□□□□□□□
	□□□	□563-0043	□□□□□□−□□−□□
□□□	□□	□658-0082	□□□□□□□□□□□−□−□□
	□□	□671-2222	□□□□□□−□−□
□□□	□□	□639-1103	□□□□□□□□□□□□
□□□□	□□□	□641-0031	□□□□□□□□□−□−□□
	□□	□646-0051	□□□□□□□□−□
□□□	□□	□680-0802	□□□□□□□−□□□
□□□	□□	□701-0301	□□□□□□□□□□□
□□□	□□	□690-0017	□□□□□□□−□−□□
□□□	□□	□731-0113	□□□□□□□□□□−□□−□
	□□□	□739-0142	□□□□□□□□□−□−□□
	□□	□720-0841	□□□□□□□□□□□□□−□
□□□	□□	□754-0024	□□□□□□□□□□−□□
	□□□	□744-0011	□□□□□□□□□−□
□□□	□□	□760-0065	□□□□□□□−□−□
□□□	□□	□770-0813	□□□□□□□□□−□□−□□
□□□	□□	□791-8036	□□□□□□□□□−□
□□□	□□	□780-8123	□□□□□□□□−□
□□□	□□	□816-0081	□□□□□□□□□□−□□−□
	□□□	□839-0812	□□□□□□□□□□−□□−□□
	□□□	□803-0814	□□□□□□□□□□□□−□□
□□□	□□	□856-0817	□□□□□□□□□□−□
□□□	□□	□870-0913	□□□□□□□−□−□
□□□	□□	□862-0975	□□□□□□□−□□−□□
	□□	□863-0021	□□□□□□□−□
□□□	□□	□880-0007	□□□□□□−□□
□□□□	□□□	□890-0064	□□□□□□□□□□−□
	□□	□894-0035	□□□□□□□−□
□□□	□□	□900-0002	□□□□□−□□−□
	□□	□906-0013	□□□□□□□□−□

□□□□□□□□□

□□□□□□※□□□□□□□□□□□9□□□□6□　※□□□□□□□□□□10□□□□5□ (□□□□□□□□)

□□□□□□　□□ 043-299-8021　FAX 043-299-8280　□ 261-8520 □□□□□□□□□□□ 1-9-2
□□□□□□　□□ 06-6794-8021　FAX 06-6792-5993　□ 581-8585 □□□□□□□□□□ 3-1-72

□ □

□□□□□□
17□(□□ 43cm) TFT□□□□□

□□□□□
SXGA 1280 × 1024

□□□□□
1677□□(8□□□)

□□□□□
□□ 0.264mm×□□ 0.264mm

□□□□
230cd/m²

□□□□□□□
300□1

□□□
□□ 160°　□□ 145°

□□□□□□□
□ 337.9mm×□ 270.3mm

□□□□□□
□□□□ RGB(0.7Vp-p□□75Ω□

□□□□□□
□□/□□□□□□□(TTL□□/□□□□□□□□
□□□□□□□□□□□□□□□□(TTL□□/□□

□□□□□
□□□□□□□□□□□□□

□□□□
□□□□□□□□□□□VGA/SVGA/XGA□□□
□□□□□□□□[□□□□(□□□)]
※□□□□□□□1□1□□□□□□□□□□□□(□
□□)□□□□□□□□□□□□□□□

□□□□□□□
VESA DDC1/DDC2B□□

□□□□□□□□□□
VESA DPMS □□

□□□□□□□□□□□□
15□□ □□ D-sub□3□□

□□□□□□(□□□)
□□□□□ 0° □□ 15° □□□□□□ 0° □□ 3°

□□□□□□(□□□□□)
□□□□□□□□ 90° (□□□□□□□□)

□　□
AC100V　50/60Hz(□□ AC□□□□□□□)

□□□□□□
5□ 35℃

□□□□
□□ 48W(□□□ 2W□
(□□ AC□□□□□□□)

□□□□
□□ 422mm×□□□ 217mm×□□□ 420mm

□　□
□□ □ 5.8kg(□□□□□□□□□□ 4.2kg)
(RGB□□□□□□□AC□□□□□□□□)

■□□□□□ (□□ mm)

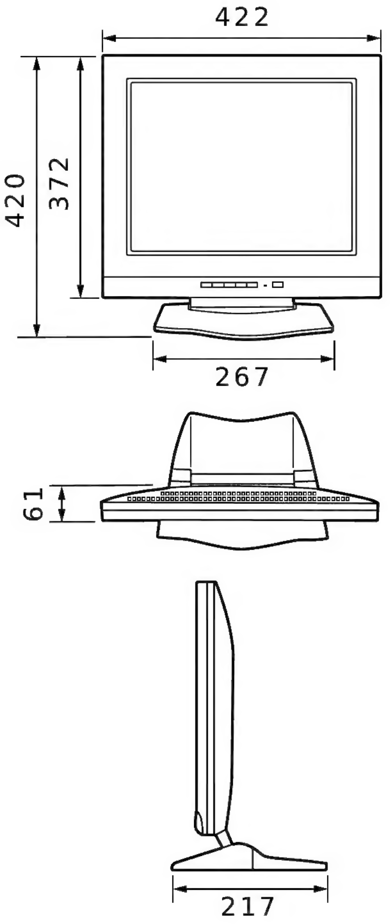

RGB□□□□□□□□□1.8m
□□AC□□□□□□□□□□□□□

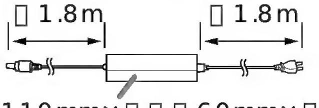

□□110mm×□□□60mm×□□□30mm

■□□□□□□□□□

□□D-sub□□□□ 15□□

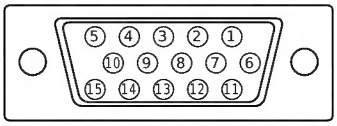

□□	□　□	□□	□　□
1	□□□□□□□	9	DDC+5V
2	□□□□□□□	10	N.C.
3	□□□□□□□	11	GND
4	GND	12	DDC□□□
5	GND	13	□□□□□□□□□
6	□□□□□□GND	14	□□□□□□□□□
7	□□□□□□GND	15	DDC□□□□
8	□□□□□□GND		

■□□□□□□□□□

□□□□□		□□□□□	□□□□□	□□□□□□
VESA □IBM AT □□□ □PC-9800 □□□□	640×480	31.5kHz	60Hz	25.175MHz
		37.9kHz	72Hz	31.5MHz
		37.5kHz	75Hz	31.5MHz
	640×400	31.5kHz	70Hz	25.175MHz
	800×600	35.1kHz	56Hz	36.0MHz
		37.9kHz	60Hz	40.0MHz
		48.1kHz	72Hz	50.0MHz
		46.9kHz	75Hz	49.5MHz
	1024×768	48.4kHz	60Hz	65.0MHz
		56.5kHz	70Hz	75.0MHz
		60.0kHz	75Hz	78.75MHz
	1152×864	67.5kHz	75Hz	108.0MHz
	1280×960	60.0kHz	60Hz	108.0MHz
	1280×1024	64.0kHz	60Hz	108.0MHz
		80.0kHz	75Hz	135.0MHz
US TEXT	720×400	31.5kHz	70Hz	28.3MHz
PC-9800 □□□□	640×400	24.8kHz	56.4Hz	21.053MHz
Power Macintosh □□□□	640×480	35.0kHz	66.7Hz	30.2MHz
	832×624	49.7kHz	74.6Hz	57.3MHz
	1024×768	60.2kHz	75Hz	80.0MHz
	1152×870	68.7kHz	75Hz	100.0MHz
Sun Ultra □□□□	1024×768	48.3kHz	60Hz	64.13MHz
		53.6kHz	66Hz	70.4MHz
		56.6kHz	70Hz	74.25MHz
	1152×900	61.8kHz	66Hz	94.88MHz
		71.8kHz	76.2Hz	108.23MHz
	1280×1024	71.7kHz	67.2Hz	117.0MHz
		81.1kHz	76Hz	134.99MHz

※□□□□□□□1,280 × 1,024□□□

※□□□□□□□□□□□□□□□□□□□□

※ Power Macintosh□□□□□Sun Ultra□□□

※□□□□□□□□□□□□□□□□□□□□□□□□□□□□OUT OF TIMING□□

※□□□□□□□(□□□□)□□□□□□□□□□NO SIGNAL□□□□□□□□□

■□□□□□□□□□□□□

□□□□VESA□ DPMS(※1)□Energy Star(※2)□□□□□□□□□

□□VESA□ DPMS□□□□□□□□□□□□□□□□□

※1 DPMS□Display Power Management Signaling

DPMS□□□	□□	□□□□	□□ □□	□□ □□
ON STATE	□□	48W	□□	□□
STANDBY	□□□	2W	□□	□□
SUSPEND			□□	□□
OFF STATE			□□	□□

※2 Energy Star□

□□

□□□(□□)□□□□□□□□□□□□□□□□□

■ DDC(□□□□□□□)

□□□□VESA□ DDC(Display Data Channel)□□□□□□□□□□□□□

DDC□□DDC□□□

DDC□□□□□□□□□□□□□□□□□□□□□□□□□□□□□□DDC1□ DDC2B□□□□□□□□□

□□□□VESA□□□□□□□□□□□□□□

□□□□VESA□□□□□□□□□□□□□□□□□
□□□□□□□□□□□□□□□□□□□□□□□□

※□□□□□□□□□□□□□□□□□□□□□□□
□□□□□□□
□VESA□□□□□□□□□□□□□□□□□□□
□□□□□□□100×100mm□□□□
□□□□□□□□□□□□□□□□□□□□□□□
□□□□
※ RGB□□□□□□□AC□□□□□□□□□□□
□□□□□□□□□□□□□□□□□□□□□□□
□□□□□□□□□□□□□□□□□□□□□□□

1.□□□□□□□□□□□□□□□□□□□□□
2. AC□□□□□□RGB□□□□□□□□□□
3. □□□□□□□□□□□□□
□□□□□□□□□□□□□□□□□□□□□

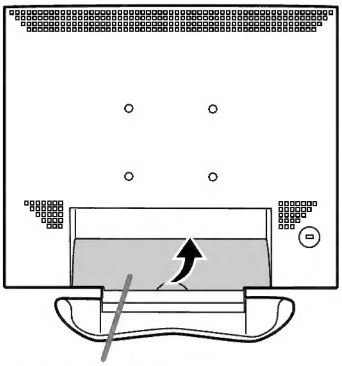

□□□□□□□

4.□□□□□□□□□□□□□□□□□□□□□□□
□□□□□□□□□□□□□□□□□□□□□□□
□□□

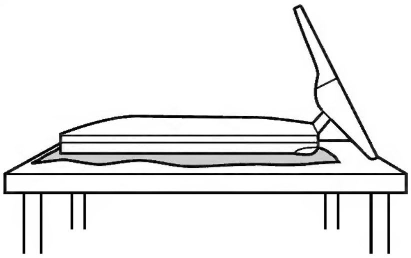

5.□□□□□□□□□□

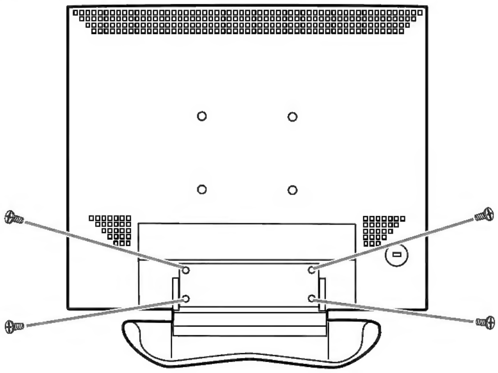

□□□

□□□□□□□□□□□□□□□□□□□□□
□□□□□□□□□□□□□□□□□□□□□
□□□□
□□□□□□□□□□□□□□□□□□□□□
□□□□□□□□□□□□□□□□□□□□□
□□□□□□□□□□□□□□□□□□□□□
□□□□□□□□□□□□□

6.□□□□□□□□□□

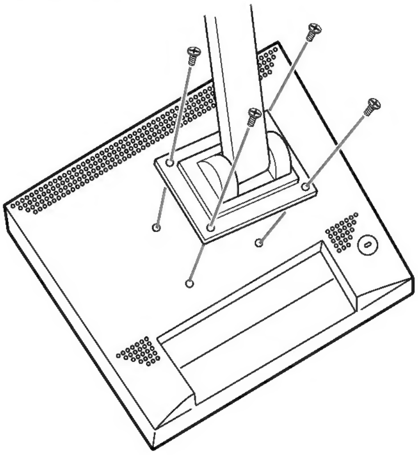

□□□

□□□□□□□□□
□□□□□□□□□
□□□□□□□8□
10mm□M4□□
□□□□□□□
□□□□□□□□□
□□□□□□□□□
□□□□□□□□□
□□□□□□□□□
□□□□

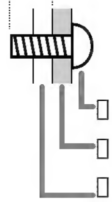

7. AC□□□□□□RGB□□□□□□□□□□□□□

● [illegible]

[illegible]	[illegible]	TEL 043-299-8021	FAX 043-299-8280
	[illegible]	TEL 06-6794-8021	FAX 06-6792-5993

[illegible] [illegible]9[illegible]6[illegible] [illegible]10[illegible]5[illegible] ([illegible])

● [illegible] | 20[illegible]

● [illegible] | http://www.sharp.co.jp/lcdmonitor/

(2002[illegible]4[illegible])

シャープ株式会社

[illegible] 〒545-8522 [illegible]22[illegible]22[illegible]
[illegible] 〒639-1186 [illegible]492[illegible]

Printed in China
624315180012
0LTHG15180012 ①